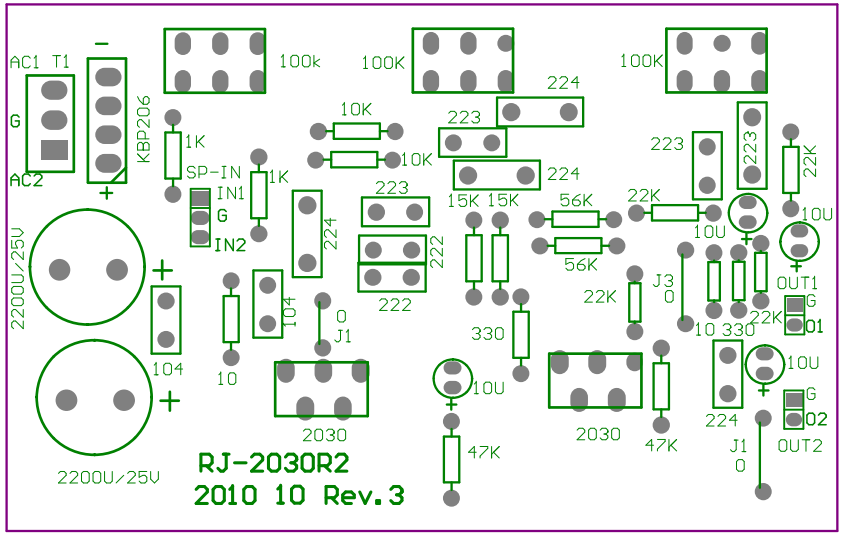
AC1 T1
G
AC2
KBP206
2200U/25V
2200U/25V
100k
1K
SP-IN
IN1
G
IN2
1K
104
10
104
224
0
J1
2030
RJ-2030R2
2010 10 Rev.3
100K
10K
10K
223
223
222
222
10U
47K
100K
224
224
15K 15K
330
56K
56K
2030
22K
22K
J3
0
47K
100K
223
223
10U
10 330
22K
224
J1
0
22K
10U
OUT1
G
01
10U
G
02
OUT2