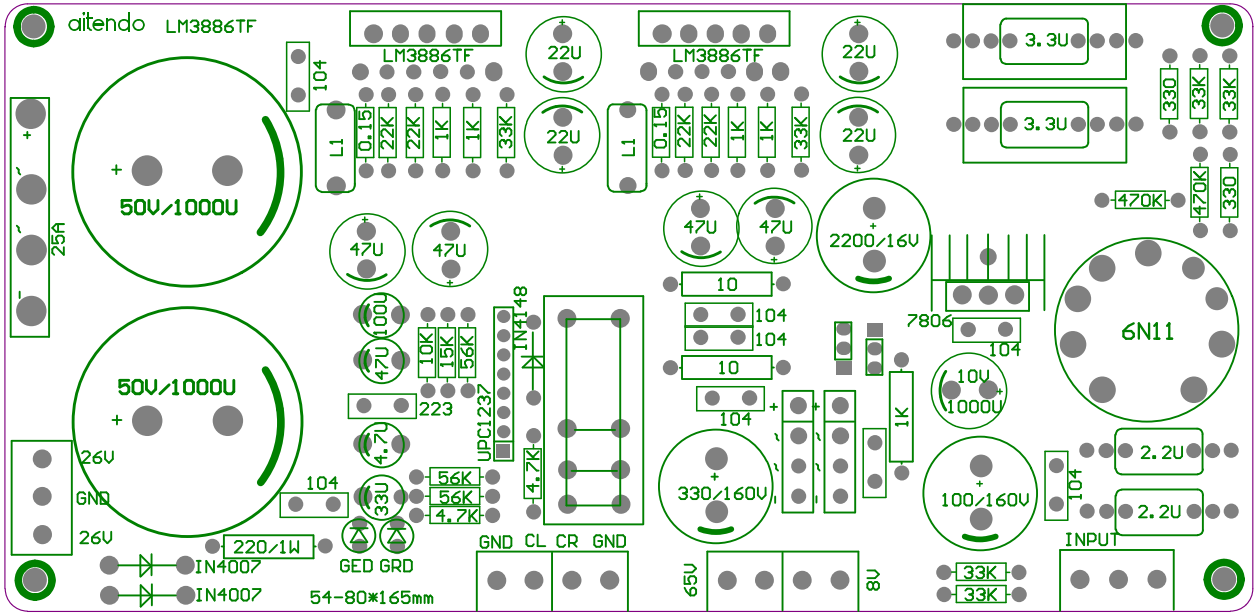
aitendo
LM3886TF
LM3886TF
LM3886TF
104
L1
0.15
22K
22K
1K
1K
33K
22U
22U
L1
0.15
22K
22K
1K
1K
33K
22U
22U
3.3U
3.3U
330
33K
33K
470K
470K
330
25A
50V/1000U
50V/1000U
47U
47U
47U
47U
2200/16V
10
104
104
10
104
7806
104
6N11
100U
47U
10K
15K
56K
IN4148
223
UPC1237
4.7U
4.7K
104
33U
56K
56K
4.7K
220/1W
GED GRD
IN4007
IN4007
54-80*165mm
26V
GND
26V
GND CL CR GND
330/160V
1K
10U
1000U
100/160V
104
2.2U
2.2U
INPUT
65U
8U
33K
33K