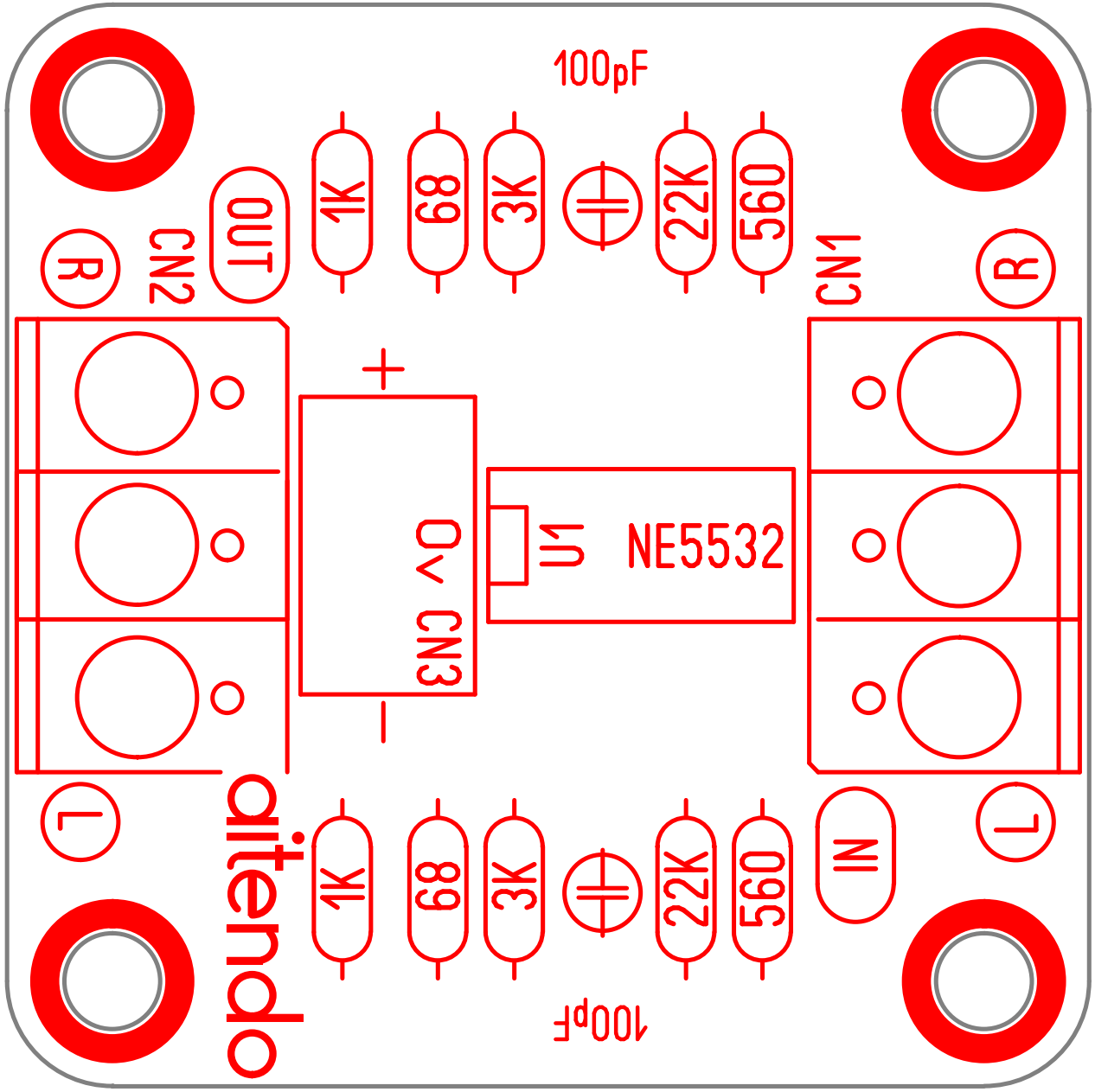
100pF
1K
68
3K
22K
560
OUT
CN2
R
CN1
R
+
0v CN3
U1
NE5532
−
L
L
IN
1K
68
3K
22K
560
100pF
aitendo