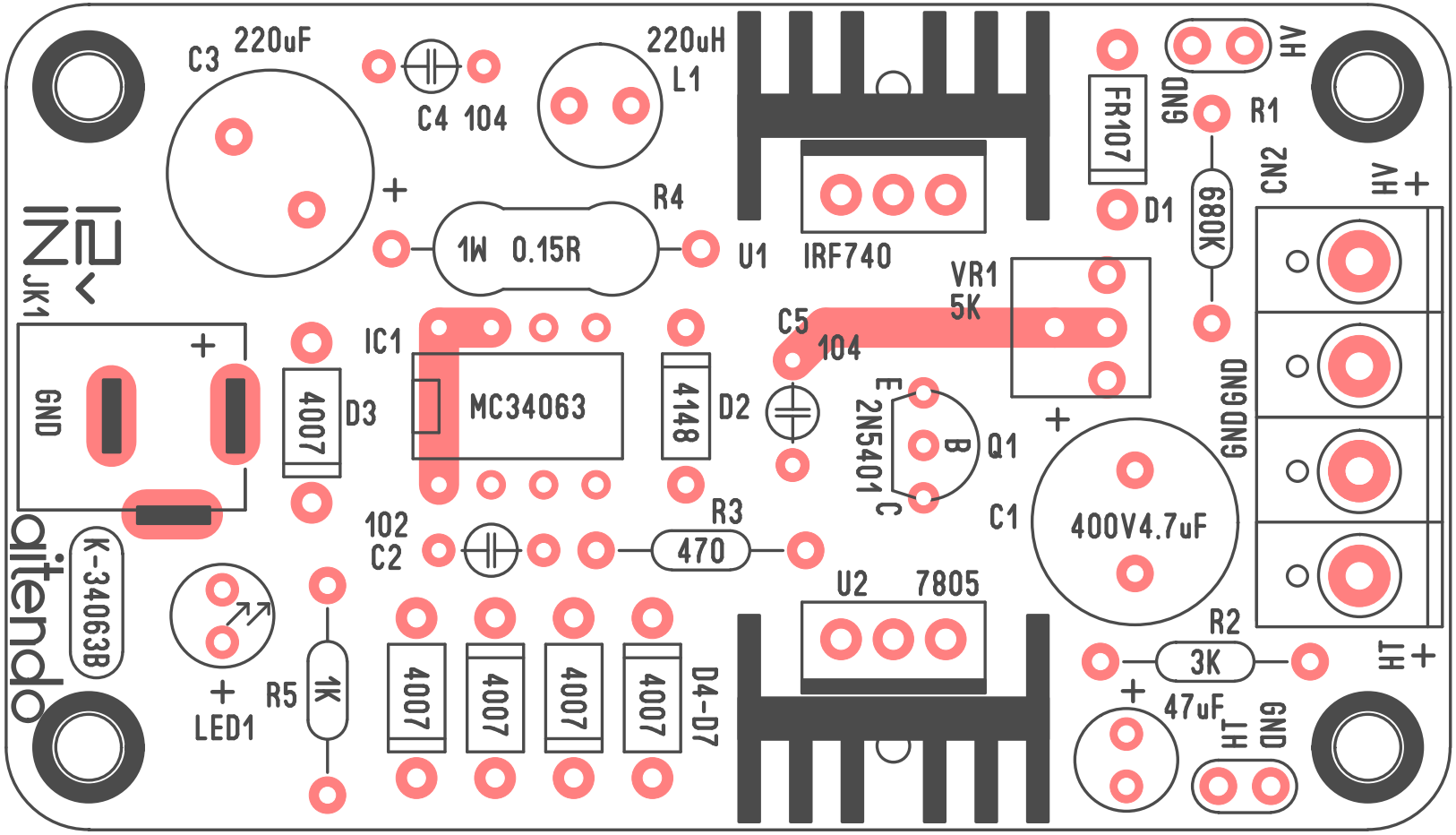
C3
220uF
C4 104
220uH
L1
FR107
HV
GND
R1
680K
CN2
HV +
D1
R4
1W 0.15R
U1
IRF740
VR1
5K
C5
104
IC1
MC34063
4148
D2
4007
D3
JK1
GND
12V
E
2N5401
B
C
Q1
C1
400V4.7uF
GND GND
102
C2
R3
470
U2
7805
R2
3K
HT +
K-34063B
LED1
R5
1K
4007
4007
4007
4007
D4-D7
47uF
HT
GND
aitendo