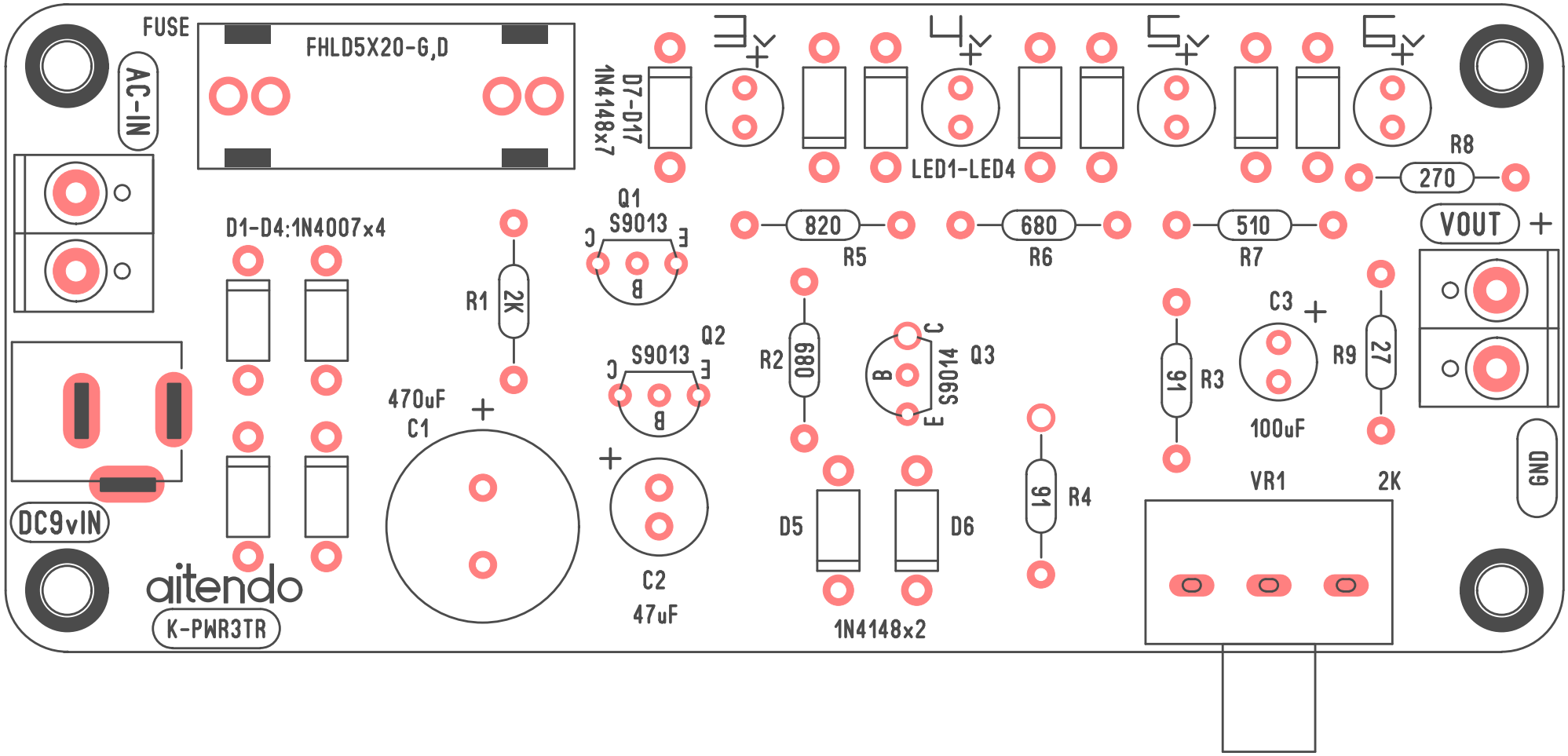
FUSE
FHLD5X20-G,D
AC-IN
D7-D17
1N4148x7
LED1-LED4
R8
270
D1-D4:1N4007x4
Q1
S9013
820
R5
680
R6
510
R7
VOUT
R1
2K
Q2
S9013
R2
680
Q3
S9014
C3
R9
27
R3
91
470uF
C1
100uF
VR1
2K
GND
DC9vIN
D5
D6
R4
91
C2
47uF
1N4148x2
aitendo
K-PWR3TR