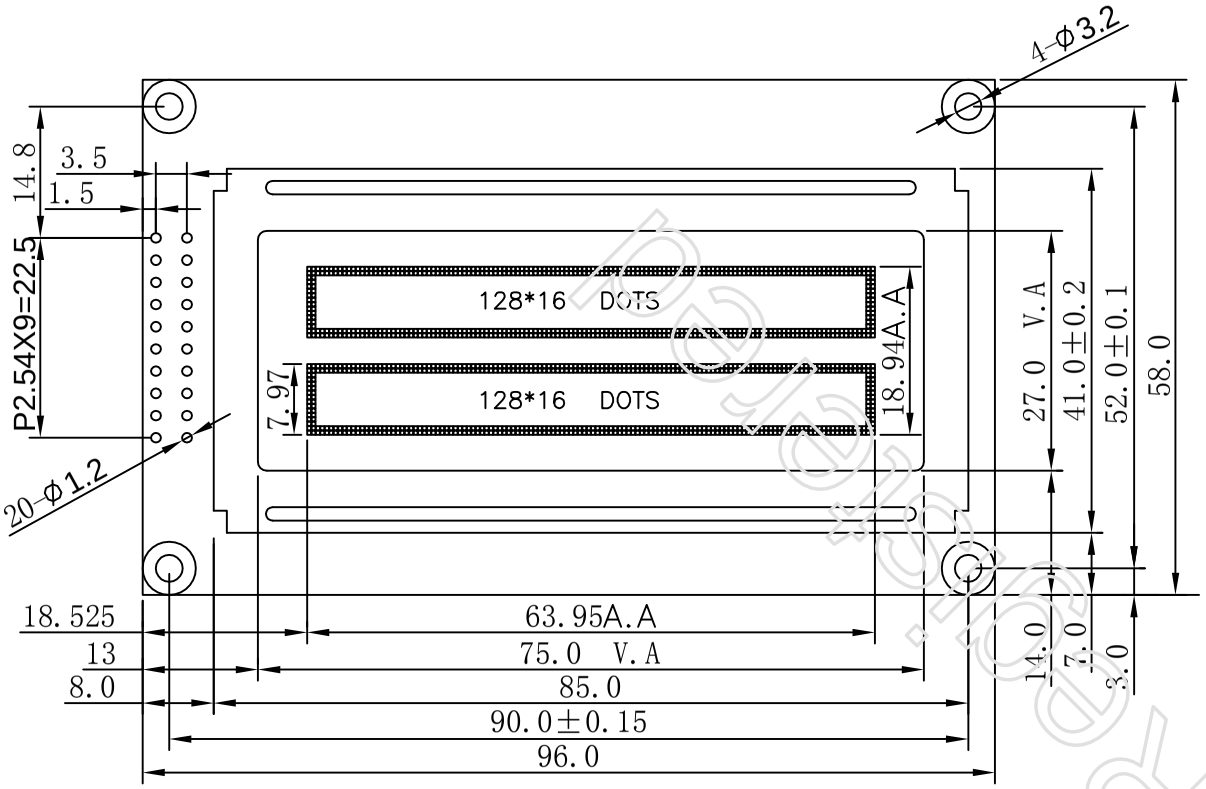

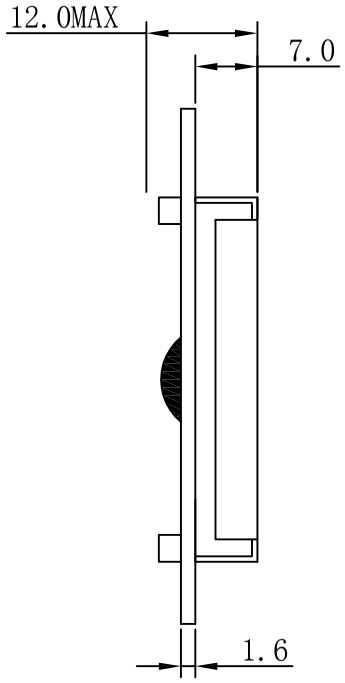

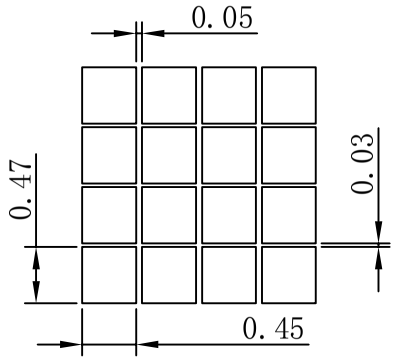

PIN NO.	1	2	3	4	5	6	7	8	9	10	11	12	13	14	15	16	17	18	19	20
SYMBOL	V0	VDD	Vss	E	D/I	R/W	RST	CS	DB7	DB6	DB5	DB4	DB3	DB2	DB1	DB0	NC	VEE	BL-	BL+

注：1、逻辑电路电压 ： 5.0V±5%
2、LED 背光 ： 供电2.0V±5%，I<8mA ，发光颜色－琥珀色
3、显示模式 ： STN ， 黄绿膜， 正显，半透
4、驱动模式 ： 1/64D， 1/9B
5、观察方向 ： 6 O'CLOCK
6、工作温度: -30° C～+75° C
7、贮存温度: -40° C～+80° C
8、未标注公差 ： ±0.3mm

惠州市丰盛电子科技有限公司

绘制		名 称	总体图	
校对		图 号	HT12832AYL6WC-M	比例：
核准		文件名	HT12832AYL6WC-M.PCB	单位： mm
				共1页 第1页