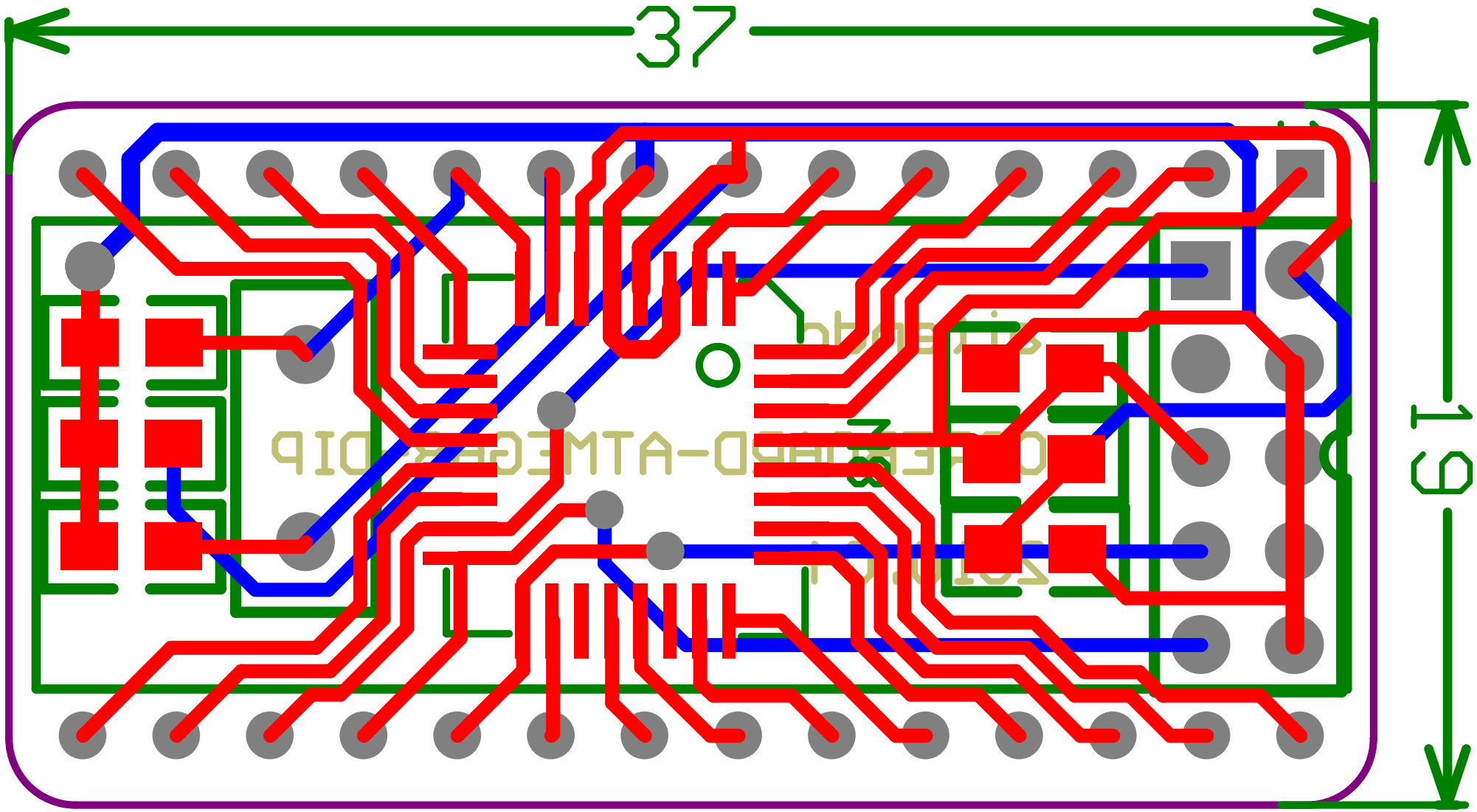
37
19