参考資料 nichicon

アルミニウム電解コンデンサ ALUMINUM ELECTROLYTIC CAPACITORS

GY 広温度範囲用基板自立形長寿命品 シリーズ

長寿命品　耐洗浄品（100V以下）

- 定格リプル電流印加5000、7000時間保証の長寿命品。
- 定格電圧16～450Vまで拡大。
- 高い信頼性が要求される産業機器用電源回路用途に最適。
- 電子バラスト機器用に最適。

GY ← 長寿命化 GU

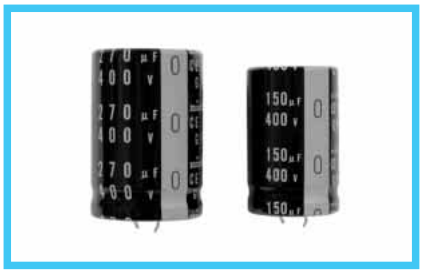

スリーブ色：ブラック

■仕様

項目	性能									
カテゴリ温度範囲	－40～＋105℃（16～250V），－25～＋105℃（315～450V）									
定格電圧範囲	16～450V									
定格静電容量範囲	39～47000μF									
定格静電容量許容差	±20%（120Hz，20℃）									
漏れ電流	3√CV（μA）以下（5分値）〔C：定格静電容量（μF），V：定格電圧（V）〕									
損失角の正接 (tan δ)	定格電圧（V）	16	25	35	50	63	80,100	160～400	450	120Hz 20℃
	tan δ（MAX）	0.50	0.40	0.35	0.30	0.25	0.20	0.15	0.20	
温度特性	定格電圧（V）	16～100		160～250		315～450				120Hz
	インピーダンス比 Z－25℃/Z＋20℃	4		3		8				
	インピーダンス比 Z－40℃/Z＋20℃	20		12		－				
耐久性	105℃ 7000時間（16～100V：5000時間） 定格電圧をこえない範囲で規定の定格リプル電流を重畳印加後、下記項目を満足する									
	静電容量変化率	初期値の±25%以内								
	tan δ	初期規格値の250%以下								
	漏れ電流	初期規格値以下								
高温無負荷特性	105℃ 1000時間 無負荷放置後、下記項目を満足する									
	静電容量変化率	初期値の±15%以内								
	tan δ	初期規格値の150%以下								
	漏れ電流	初期規格値以下								
表示	ブラックスリーブに白色表示									

■寸法図

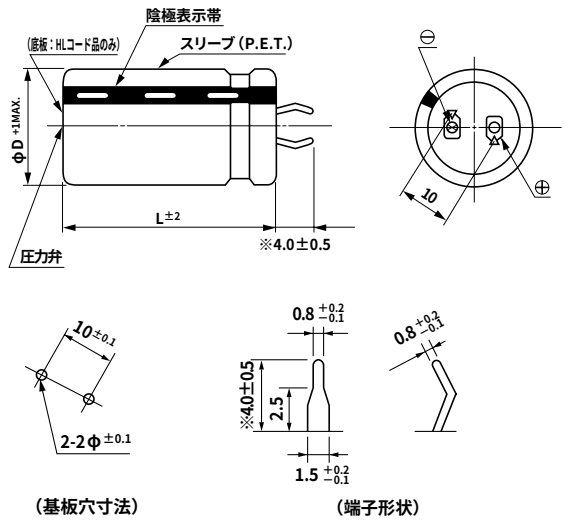

（基板穴寸法）　（端子形状）

※その他端子形状にても製作致します。
196頁の端子形状の項をご参照下さい。

品番コード体系（例：200V 680μF）

1 2 3 4 5 6 7 8 9 10 11 12 13 14
L G Y 2 D 6 8 1 M E L A (□ □)

- ※1 ケースダイアコード
- 形状※2
- 容量許容差（±20%）
- 定格静電容量（680μF）
- 定格電圧（200V）
- シリーズ名
- 品種

φD	コード
22	Z
25	A
30	B
35	C

※1 定格電圧16～100V品については、ケース高さコードが入ります。

※2 形状

鉛フリーメッキ端子 PETスリーブ（色：ブラック） 底板無し	鉛入りメッキ端子 PVCスリーブ（色：ダークグリーン） 底板有り
EL	HL

※上記以外についてはお問い合わせ下さい。

・最小受注単位：50個

●寸法表は次頁に掲載しております。

アルミニウム電解コンデンサ ALUMINUM ELECTROLYTIC CAPACITORS

GY シリーズ

■寸法表

315V (2F)					
定格静電容量 (μF)	サイズ φD×L(mm)	リプル (mA)	tan δ	漏れ電流 (mA)	品 番 ※
82	22×25	640	0.15	0.48	LGY2F820MELZ
100	22×30	690	0.15	0.53	LGY2F101MELZ
120	22×30	750	0.15	0.58	LGY2F121MELZ
	25×25	750	0.15	0.58	LGY2F121MELA
150	22×35	820	0.15	0.65	LGY2F151MELZ
	25×30	820	0.15	0.65	LGY2F151MELA
	30×25	820	0.15	0.65	LGY2F151MELB
180	22×40	900	0.15	0.71	LGY2F181MELZ
	25×35	900	0.15	0.71	LGY2F181MELA
	30×25	900	0.15	0.71	LGY2F181MELB
220	22×45	1000	0.15	0.78	LGY2F221MELZ
	25×40	1000	0.15	0.78	LGY2F221MELA
	30×30	1000	0.15	0.78	LGY2F221MELB
270	25×45	1100	0.15	0.87	LGY2F271MELA
	30×35	1100	0.15	0.87	LGY2F271MELB
	35×30	1100	0.15	0.87	LGY2F271MELC
330	25×50	1200	0.15	0.96	LGY2F331MELA
	30×40	1200	0.15	0.96	LGY2F331MELB
	35×30	1200	0.15	0.96	LGY2F331MELC
390	30×45	1300	0.15	1.05	LGY2F391MELB
	35×35	1300	0.15	1.05	LGY2F391MELC
470	30×50	1400	0.15	1.15	LGY2F471MELB
	35×40	1400	0.15	1.15	LGY2F471MELC
560	35×45	1500	0.15	1.26	LGY2F561MELC
680	35×50	1700	0.15	1.38	LGY2F681MELC

※ 鉛入りメッキ端子・PVCスリーブ品は、品番10、11桁目がH Lとなります。

350V (2V)					
定格静電容量 (μF)	サイズ φD×L(mm)	リプル (mA)	tan δ	漏れ電流 (mA)	品 番 ※
82	22×25	640	0.15	0.50	LGY2V820MELZ
100	22×30	690	0.15	0.56	LGY2V101MELZ
	25×25	690	0.15	0.56	LGY2V101MELA
120	22×35	750	0.15	0.61	LGY2V121MELZ
	25×30	750	0.15	0.61	LGY2V121MELA
150	22×40	820	0.15	0.68	LGY2V151MELZ
	25×30	820	0.15	0.68	LGY2V151MELA
	30×25	820	0.15	0.68	LGY2V151MELB
180	22×45	900	0.15	0.75	LGY2V181MELZ
	25×35	900	0.15	0.75	LGY2V181MELA
	30×30	900	0.15	0.75	LGY2V181MELB
220	22×50	1000	0.15	0.83	LGY2V221MELZ
	25×40	1000	0.15	0.83	LGY2V221MELA
	30×30	1000	0.15	0.83	LGY2V221MELB
270	25×50	1100	0.15	0.92	LGY2V271MELA
	30×35	1100	0.15	0.92	LGY2V271MELB
	35×30	1100	0.15	0.92	LGY2V271MELC
330	30×45	1200	0.15	1.01	LGY2V331MELB
	35×35	1200	0.15	1.01	LGY2V331MELC
390	30×50	1300	0.15	1.10	LGY2V391MELB
	35×40	1300	0.15	1.10	LGY2V391MELC
470	35×40	1400	0.15	1.21	LGY2V471MELC
560	35×50	1500	0.15	1.32	LGY2V561MELC

※ 鉛入りメッキ端子・PVCスリーブ品は、品番10、11桁目がH Lとなります。

400V (2G)					
定格静電容量 (μF)	サイズ φD×L(mm)	リプル (mA)	tan δ	漏れ電流 (mA)	品 番 ※
56	22×25	510	0.15	0.44	LGY2G560MELZ
68	22×30	560	0.15	0.49	LGY2G680MELZ
	25×25	560	0.15	0.49	LGY2G680MELA
82	22×35	640	0.15	0.54	LGY2G820MELZ
	25×25	640	0.15	0.54	LGY2G820MELA
100	22×35	690	0.15	0.60	LGY2G101MELZ
	25×30	690	0.15	0.60	LGY2G101MELA
120	22×40	750	0.15	0.65	LGY2G121MELZ
	25×35	750	0.15	0.65	LGY2G121MELA
	30×25	750	0.15	0.65	LGY2G121MELB
150	22×50	820	0.15	0.73	LGY2G151MELZ
	25×40	820	0.15	0.73	LGY2G151MELA
	30×30	820	0.15	0.73	LGY2G151MELB
180	25×45	900	0.15	0.80	LGY2G181MELA
	30×35	900	0.15	0.80	LGY2G181MELB
	35×25	900	0.15	0.80	LGY2G181MELC
220	25×50	1000	0.15	0.88	LGY2G221MELA
	30×40	1000	0.15	0.88	LGY2G221MELB
	35×30	1000	0.15	0.88	LGY2G221MELC
270	30×45	1100	0.15	0.98	LGY2G271MELB
	35×35	1100	0.15	0.98	LGY2G271MELC
330	30×50	1200	0.15	1.08	LGY2G331MELB
	35×40	1200	0.15	1.08	LGY2G331MELC
390	35×45	1300	0.15	1.18	LGY2G391MELC
470	35×50	1400	0.15	1.30	LGY2G471MELC

※ 鉛入りメッキ端子・PVCスリーブ品は、品番10、11桁目がH Lとなります。

450V (2W)					
定格静電容量 (μF)	サイズ φD×L(mm)	リプル (mA)	tan δ	漏れ電流 (mA)	品 番 ※
39	22×25	370	0.20	0.39	LGY2W390MELZ
47	22×30	400	0.20	0.43	LGY2W470MELZ
56	22×35	470	0.20	0.47	LGY2W560MELZ
	25×25	470	0.20	0.47	LGY2W560MELA
68	22×40	530	0.20	0.52	LGY2W680MELZ
	25×30	530	0.20	0.52	LGY2W680MELA
82	22×45	560	0.20	0.57	LGY2W820MELZ
	25×35	560	0.20	0.57	LGY2W820MELA
	30×25	560	0.20	0.57	LGY2W820MELB
100	22×50	640	0.20	0.63	LGY2W101MELZ
	25×40	640	0.20	0.63	LGY2W101MELA
	30×30	640	0.20	0.63	LGY2W101MELB
120	25×45	720	0.20	0.69	LGY2W121MELA
	30×30	720	0.20	0.69	LGY2W121MELB
150	25×50	790	0.20	0.77	LGY2W151MELA
	30×40	790	0.20	0.77	LGY2W151MELB
	35×30	790	0.20	0.77	LGY2W151MELC
180	30×45	870	0.20	0.85	LGY2W181MELB
	35×35	870	0.20	0.85	LGY2W181MELC
220	30×50	1000	0.20	0.94	LGY2W221MELB
	35×40	1000	0.20	0.94	LGY2W221MELC
270	35×45	1190	0.20	1.04	LGY2W271MELC
330	35×50	1380	0.20	1.15	LGY2W331MELC

定格リプル電流(mA rms) at 105°C 120Hz

※ 鉛入りメッキ端子・PVCスリーブ品は、品番10、11桁目がH Lとなります。