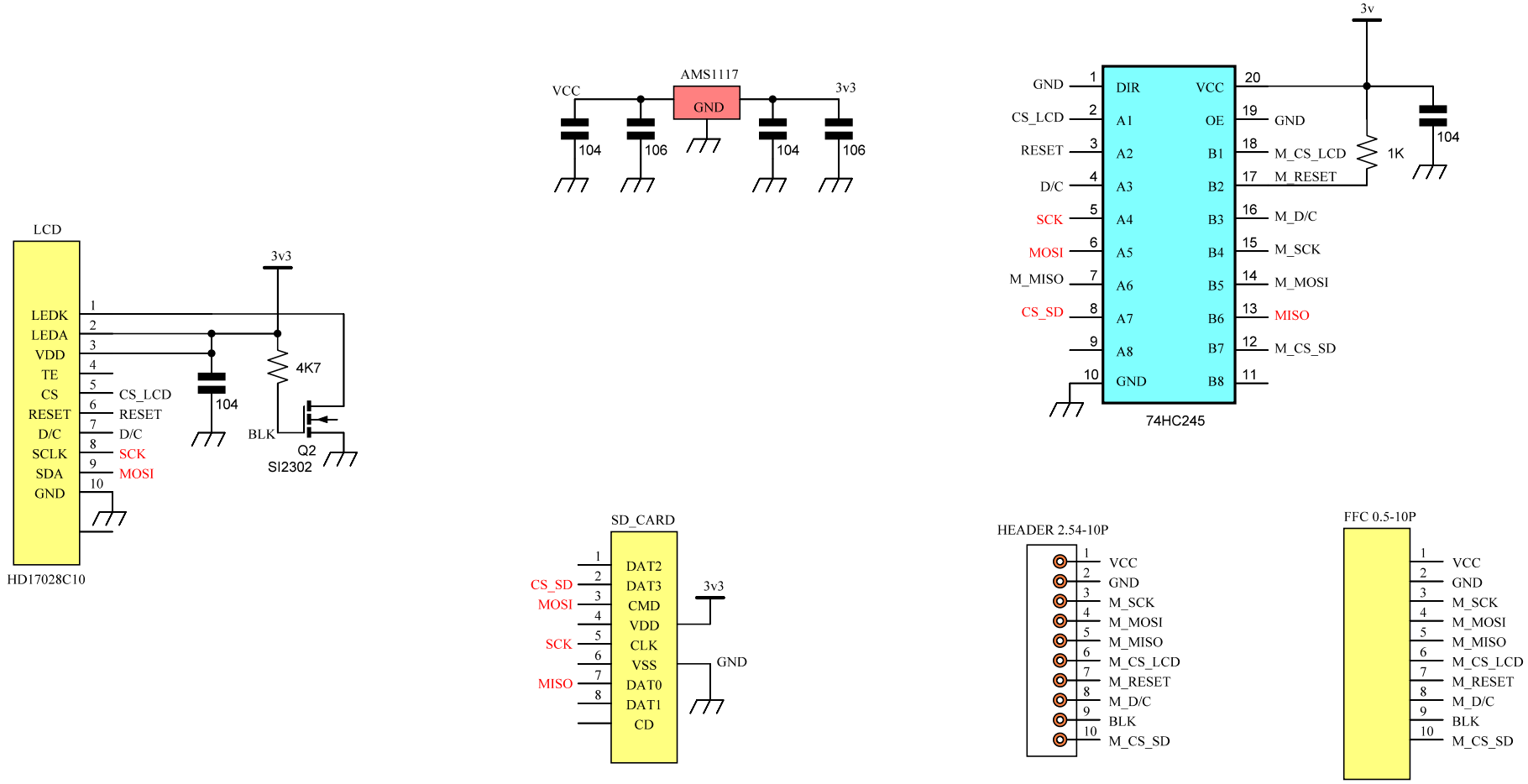

Änderungen			Datum	Name
Datum	Name	gez.:		
		gepr.:		
		Norm:		

Bezeichnung

aitendo

Zeichnungs-Nr.: M018F

Blatt

von